CAME
CANCELLI AUTOMATICI

СИСТЕМА ПЕРЕДАЧИ ДЛЯ РАЗДВИЖНЫХ ВОРОТ C003

Documentazione Tecnica
T64
rev. 0.3
03/2005
© CAME CANCELLI AUTOMATICI
119CT64

Комплектация:

1) Уголок крепления на стену
2) Уголок крепления привода
3) Система натяжения цепи
4) Кронштейны створок и зажимы цепи
5) Ведущая звёздочка с валом Z26
6) Шайба
7) Винт UNI 5933 M6x16
8) Болты UNI 5739 M8x20
9) Шпонка A
10) Болты UNI 5739 M8x16
11) Болты UNI 5739 M8x30
12) Шайба UNI 6593 Ø8x24
13) Гайки UNI 5588 M8
14) Стопорное кольцо

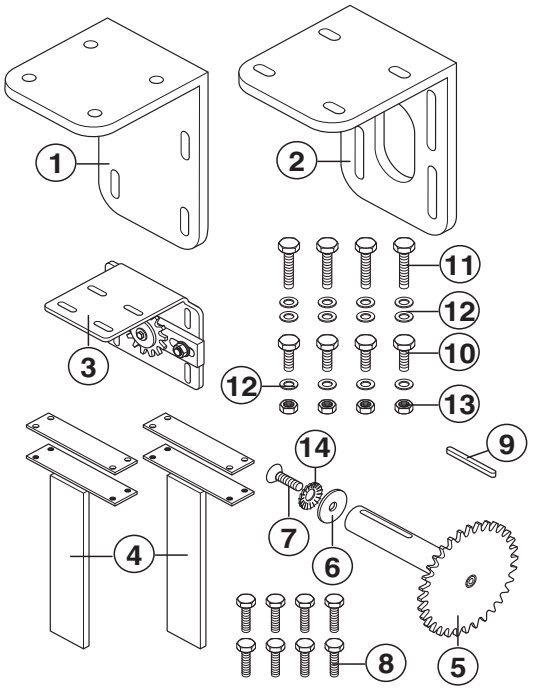

Монтаж

1) Соедините два уголка и прикрепите их к приводу (рис. 1).
2) Вставьте шпонку в паз вала ведущей звёздочки Z26 и заведите вал в отверстие привода. Закрепите его винтом UNI 5933 M6x16 с шайбой и стопорным кольцом с противоположной стороны.
3) Установите всю конструкцию в правом верхнем или левом верхнем углу проёма, используя подходящий крепёж.

1)

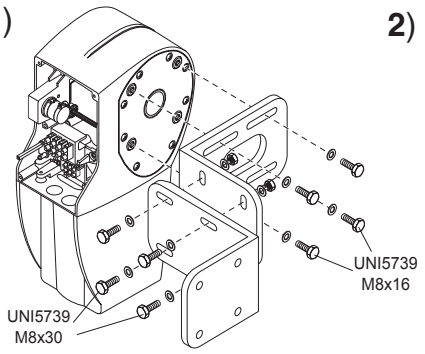

2)

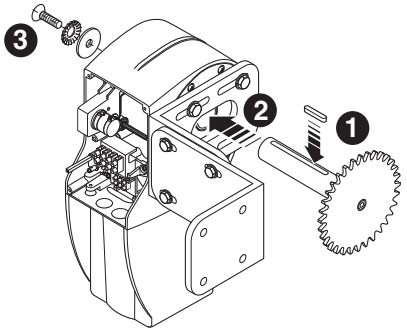

3)

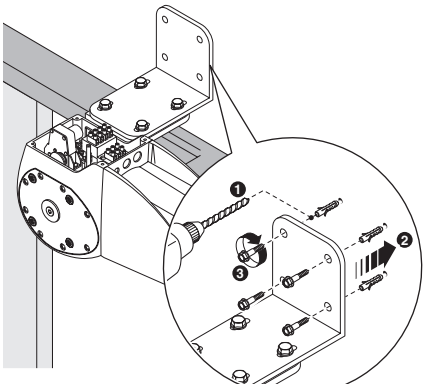

4) Установите систему натяжения цепи с противоположной стороны на одном уровне с ведущей звёздочкой.

5) Установите полудюймовую цепь CCT. Её длина должна быть равна двум расстояниям A. Соедините концы цепи замком (CGIU).

6) Отрегулируйте натяжение цепи винтом системы натяжения (1), а затем затяните гайки (2).

7) Установите кронштейны и пластины зажимов на цепь, а затем закрепите на створках.

4)

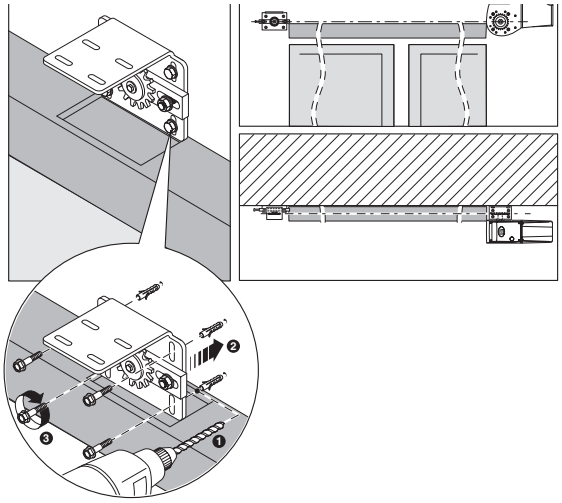

5)

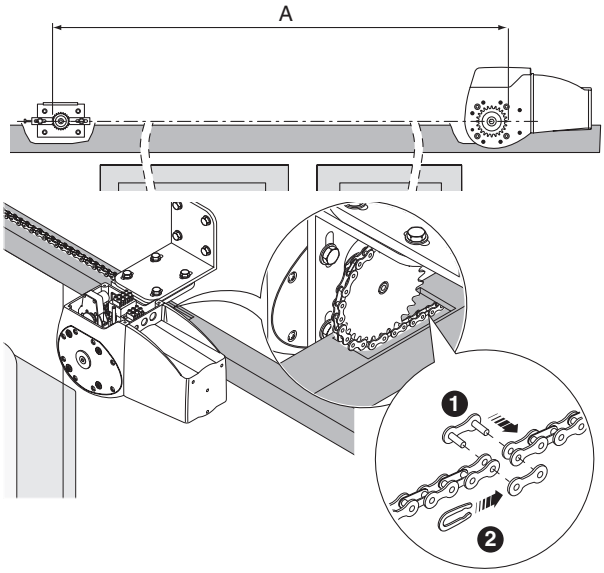

6)

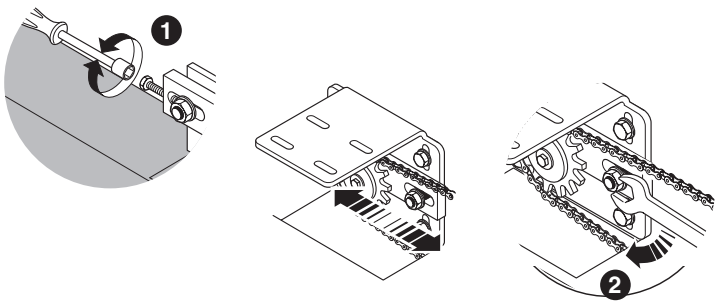

7)

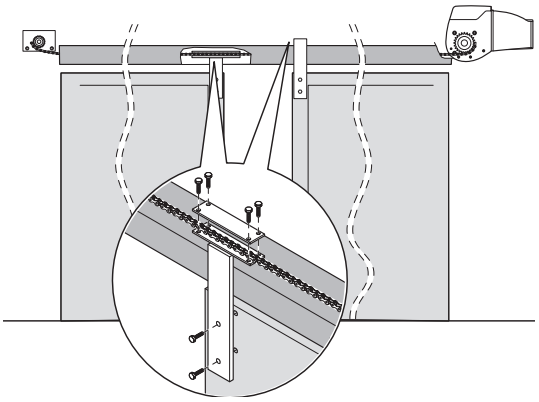

Официальное представительство в Украине компании CAME Cancelli Automatici S.p.A. ООО «CAME Украина»
03141, Киев
ул. Николая Амосова 2, офис 4
Тел.: (044) 270-48-18
Факс: (044) 270-48-20
Сервисная служба: service@came.com.ua

CAME CANCELLI AUTOMATICI
SISTEMA QUALITÀ CERTIFICATO
ISO 9001 TÜV MANAGEMENT SERVICE ISO 14001